AQUILA

AS 946
AS 946 TI

automotive service equipment

MONDOLFO FERRO 50 1963 2013

1. **AS 946** es una **desmontadora de neumáticos súper automática** para ruedas de turismo, deportivas y de transporte ligero de diámetro comprendido entre 10" e 26" (agarre desde el exterior) y hasta 14" de anchura. Sólida y robusta, es especialmente adecuada para un uso intensivo, la alta calidad de los componentes usados y los duros test de prueba hacen que la máquina sea extremadamente fiable y reducen al mínimo los costes de mantenimiento.
AS 946 está dotada de serie de **mordaza de doble velocidad** de rotación (6,5-15 gpm) y dispositivo inflador para neumáticos sin cámara. Además, es posible instalar el brazo lateral Super RM New para facilitar notablemente las operaciones de montaje y desmontaje de los neumáticos especialmente duros y difíciles, incluidos los "Run Flat" y, mediante el accesorio adecuado, también las ruedas "Pax System" (con soporte interno).

AS 946 é um **desmonta pneus super automático** para rodas de veículos, racing e transporte ligeiro de diâmetro compreendido entre 10" e 26" (a partir do lado externo) e até 14" de largura. Sólido e resistente, é especialmente adequado para um uso intensivo. A alta qualidade dos componentes utilizados e as severas provas de inspecção tornam a máquina extremamente confiável reduzindo ao mínimo os custos de manutenção.
AS 946 vem equipada de série com **morsa com dupla velocidade** de rotação (6,5-15 rpm) e com dispositivo insuflador tubeless. Além disso, é possível instalar o braço lateral Super RM New para agilizar sensivelmente as operações de desmontagem e montagem dos pneus, incluindo os especialmente duros e difíceis, os "Run Flat" e, por meio do acessório apropriado, também as rodas "PAX System" (com suporte interno).

La máquina está dotada de serie de sistema **motor con inversor de doble velocidad** de rotación que permite obtener un elevado par de trabajo manteniendo siempre al mínimo la absorción energética, incluso a la máxima velocidad.

A máquina é equipada de série com sistema **motoinverter de dupla velocidade** de rotação que permite obter um elevado torque efetivo mantendo sempre no mínimo a absorção de energia, também na velocidade máxima.

2. El **brazo destalonador** permite **una apertura de hasta 410 mm**, y cuenta con un regulador de carrera para eliminar la posibilidad de aplastamiento del neumático. El destalonador es accionado por un cilindro neumático de doble efecto de acero inoxidable en su totalidad que desarrolla una fuerza de 15000 N en la pala.
O **braço do descolador** proporciona **uma abertura de até 410 mm**, e está equipado com um regulador de curso para eliminar a possibilidade de esmagamento do pneu. O descolador é accionado por um cilindro pneumático de duplo efeito inteiramente realizado em aço inox que desenvolve uma força de 15.000 N sobre a pá.

3 - 4. El autocentrante de la AS 946 es de nuevo diseño, con un mecanismo adecuado estudiado para garantizar altas prestaciones y fiabilidad a lo largo del tiempo. **El plato de la mordaza, a pesar de la amplitud de su campo de trabajo (10"-28"), es de dimensiones compactas y dispone de dos posiciones de trabajo: la primera de 10"a 25", y la segunda de 14" a 28".**
O autocentrante da AS 946 LL é de nova concepção com mecanismo estudado para garantir altas prestações e fiabilidade com o passar do tempo. **O disco morsa, não obstante a amplidão de campo de trabalho (10"-28"), é de dimensões compactas e está provido de duas posições de trabalho: a primeira de 10" a 25" e a segunda de 14" a 28".**

La ilustración de la derecha muestra la máquina con los accesorios Super RM New, RM2, RM3, inflador electrónico Airtronic y elevador de rueda SL80.
A ilustração à direita mostra a máquina com os acessórios Super RM New, RM2, RM3, insuflador electrónico Airtronic e elevador de roda SL80.

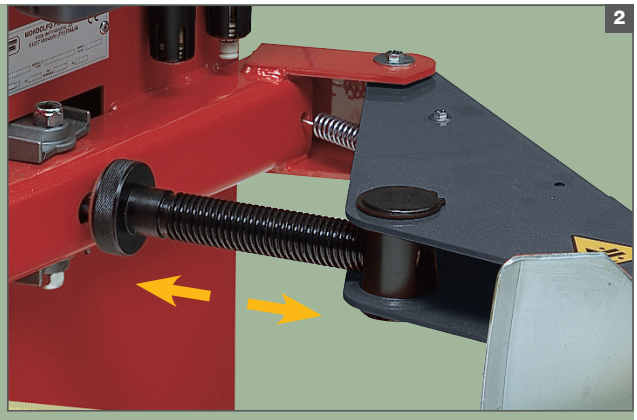

AQUILA

AS 946
AS 946 TI

AQUILA
AS 946 - AS 946 TI

Accesorios estándar Acessórios standard

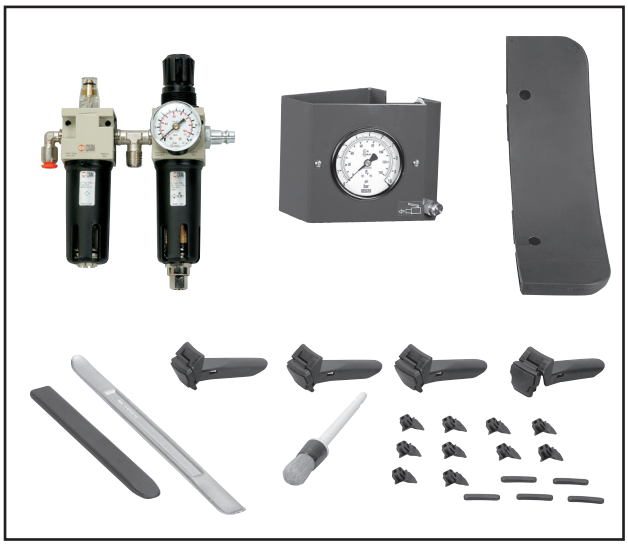

Accesorios opcionales Acessórios opcionais

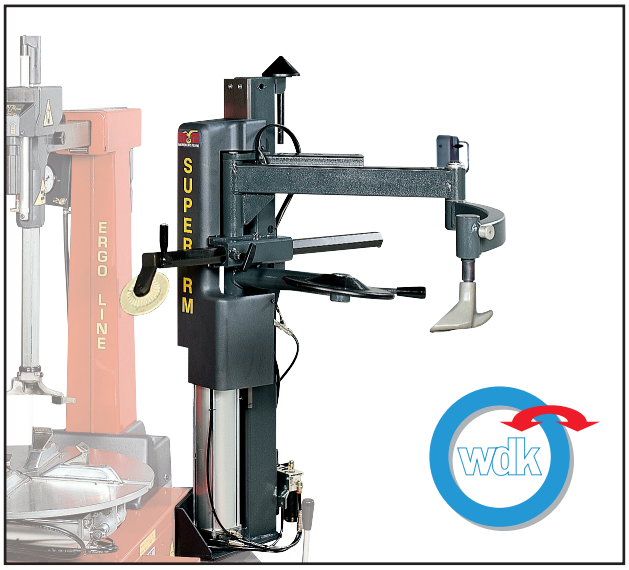

Kit SUPER RM New disponible en la versión **WDK** o **Eagle**
Kit SUPER RM New disponível na versão **WDK** ou **Eagle**

Datos técnicos Dados técnicos

Abertura de la mordaza (agarre interno) Abertura morsa (prensa interna)	**pos. 1** **13˝ - 25˝**	**pos. 2** **17”-28”**
Apertura mordaza (agarre externo) Abertura da morsa (prensa externa)	**pos. 1** **10˝ - 22˝**	**pos. 2** **14˝ - 26˝**
Fuerza del destalonador Força do descolador de talão	**15000 N**	
Abertura máxima de la pala destalonadora Abertura máx. pá do descolador	**410 mm**	
Presión de trabajo Pressão de exercício	**8 - 10 bar**	
Motor eléctrico monofásico 2V Motor eléctrico monofásico 2V	**200-230V 50/60Hz 0,75kW**	
Máx diámetro del neumático Diâmetro máx. do pneu	**1060 mm (42”)**	
Anchura máx. de la llanta Máx comprimento da roda	**14”**	
Par autocentrante Torque concêntrico	**1200 Nm**	
Rotación de la mordaza Rotação da morsa	**6 - 15 rpm**	
Peso Peso	**274 kg** **288 kg (TI)**	

Dimensiones Dimensões

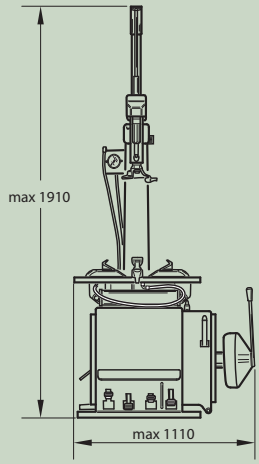

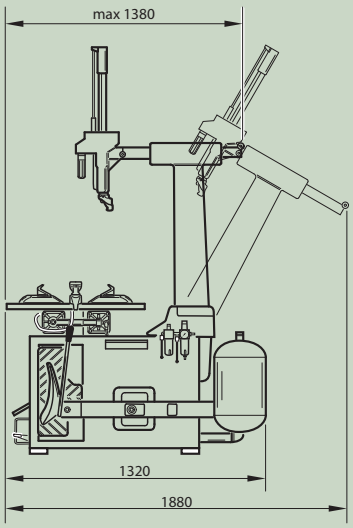

www.facebook.com/MONDOLFOFERROspa
http://www.youtube.com/user/MondolfoFerro

MONDOLFO FERRO S.p.A. - a **NEXION GROUP COMPANY**
Viale Dell’Industria, 20 - 61037 MONDOLFO (PU) ITALY
Tel. 0721.93671 - Telefax 0721.930238
info@mondolfoferro.it - www.mondolfoferro.it

La empresa se reserva el derecho de modificar las características de los productos en cualquier momento.
A empresa reserva-se o direito de modificar as características técnicas do produto em qualquer momento.
by Marketing - Cód./ Cod. DPMF000107B - E-PT - 04/2013.